MUN

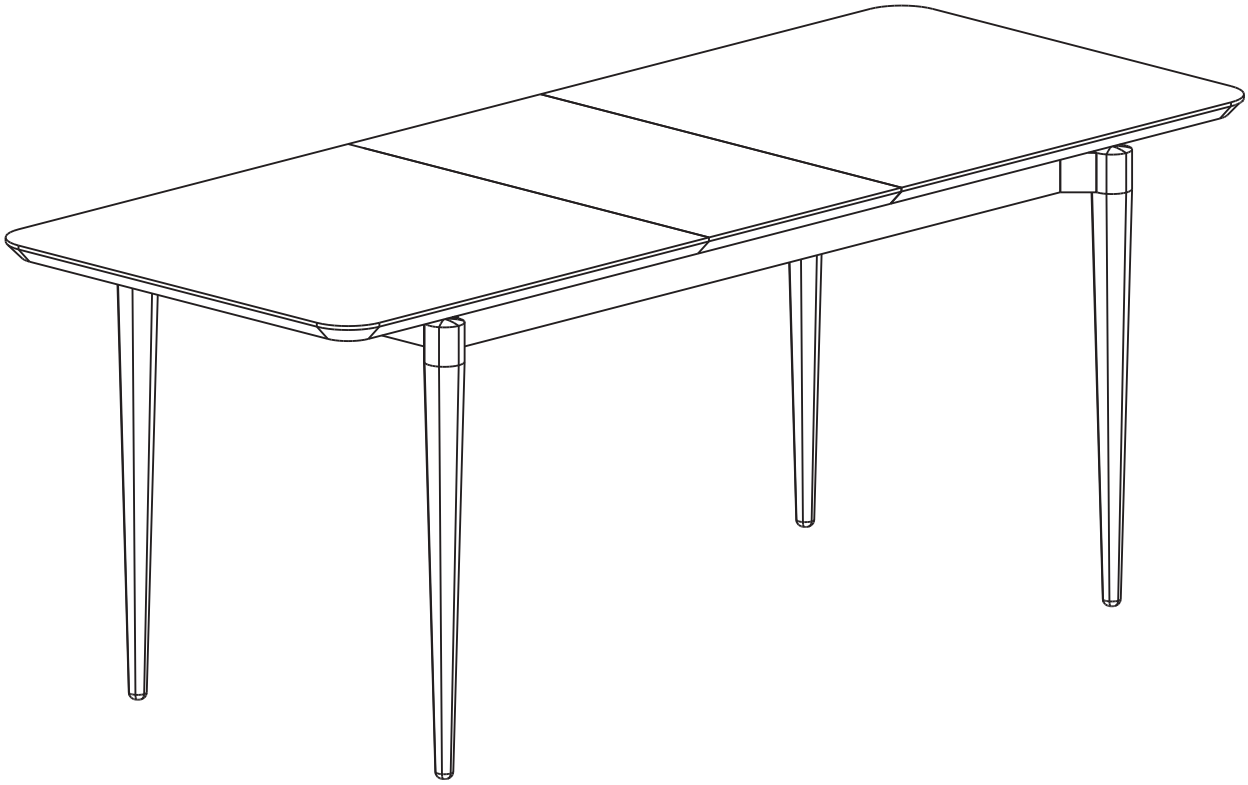

Информация о товаре

- Раскладной обеденный стол на 4-8 человек;
- Одна вкладная столешница позволяет регулировать размер стола;
- Защелка фиксирует столешницы и обеспечивает плотное их прилегание;
- Вкладную доску удобно хранить под столещницей;

Материал

Столешница: МДФ, Дубовый шпон, Морилка, Прозрачный акриловый лак
Вкладная доска: МДФ, Дубовый шпон, Морилка, Прозрачный акриловый лак
Подстолье: Массив дуба, Морилка, Прозрачный акриловый лак
Ножка: Массив дуба, Морилка, Прозрачный акриловый лак

Эксплуатация

- Стол необходимо оберегать от механических повреждений, от воздействия повышенной температуры и влажности, а также от воздействия химических реагентов и их паров.
- Нагрузка на стол не должна превышать 70 кг.
- Располагайте мебель вдали от попадания прямого солнечного света. Прямые солнечные лучи вредны для любого типа мебели. Не располагайте мебель рядом с любыми нагревательными элементами (радиаторы отопления, эл. обогреватели и т.п.).
- Влажность воздуха в помещении, где располагается мебель из дерева, должна соответствовать 45-60% при температуре 18-25°С.
- Мебель необходимо устанавливать на ровную поверхность.
- Не подвергайте предметы мебели несвойственной нагрузке, она должна распределяться равномерно и не превышать допустимую норму. Необходимо беречь от любых механических воздействий, ударов, трения и т.п.
- Не ставьте мокрые, холодные и горячие предметы на поверхность мебели, это может привести к образованию пятен на поверхности. Так же не ставьте твердые и тяжелые предметы - они могут оставить вмятины и царапины. Под посуду, вазы и пр. предметы подкладывайте салфетки. Для письма используйте силиконовые или аналогичные накладки.
- В процессе эксплуатации возможно ослабление крепежа, следует периодически самостоятельно его подтягивать (крепление столешниц, царг, механизмов и т.п.).
- Обязательно фиксируйте положение столешниц в сложенном и разложенном положении. Трансформируйте плавно, без лишних усилий, рывков и толчков.

Уход

Протирать пыль нужно сухой мягкой тряпкой (фланелью, бархатом, микрофиброй или подобными).

Для удаления загрязнений можно пользоваться слегка влажной тканью, смоченной теплой водой с добавлением мыла, затем следует вытереть все насухо.

Беречь от попадания влаги, спиртосодержащих жидкостей, ацетона, растворителей и других химических и чистящих веществ.

Не использовать моющие жидкости и абразивные порошки, они могут вступить в химическую реакцию или поцарапать лак, эмаль и порошковую краску.

Гарантийные обязательства

Продавец предоставляет гарантию на проданный товар в течение 24 месяцев со дня продажи мебели при соблюдении потребителем условий транспортирования, хранения, сборки и правил эксплуатации мебели.

Недостатки мебели, выявленные в течение гарантийного срока, за исключением тех, которые возникли не по вине продавца (например, в случае нарушения покупателем правил эксплуатации мебельных изделий) или о которых покупатель был предупрежден заранее, до передачи мебели, будут бесплатно устранены.

ЕАС Декларация о соответствии:
ЕАЭС N RU Д-RU.PA10.B.61949/23
от 14.12.2023 г.

Комплектация

1. Столешница	2 шт.
2. Вставка	1 шт.
3. Царга продольная	2 шт.
4. Царга поперечная	2 шт.
5. Царга подстолья	2 шт.
6. Опора	4 шт.
7. Фурнитура	1 комплект

Фурнитура

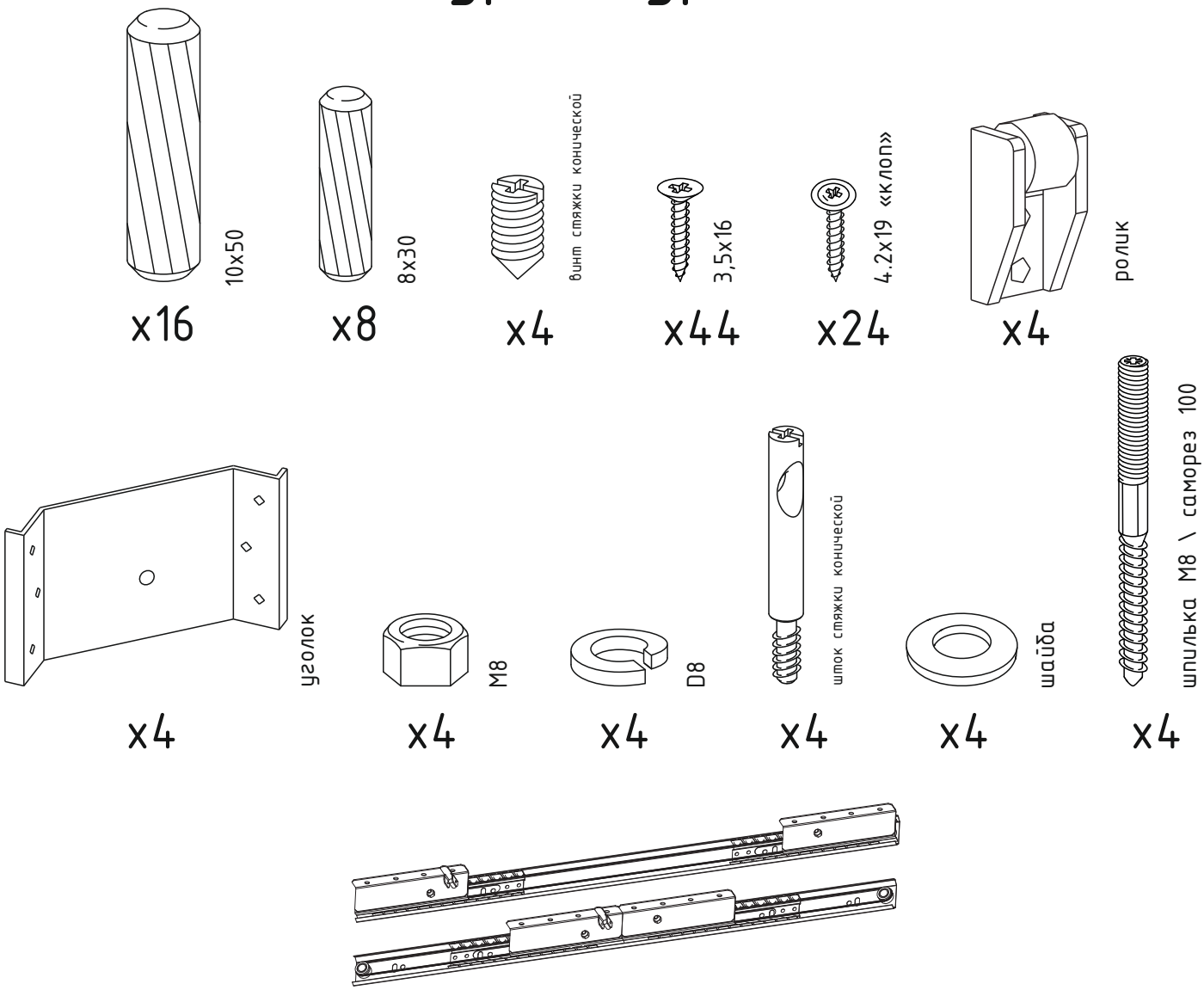

Раздвижной механизм (1 комплект) x1

Внимание! Компания может изменить состав комплектации. При этом, не нарушая функциональные характеристики изделия, качество и метод сборки.

Необходимый инструмент

(в комплектацию не входит)

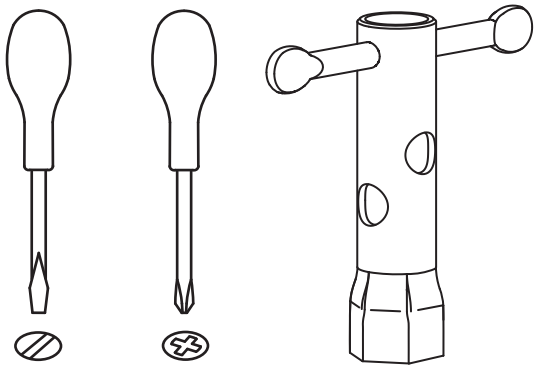

Сборку производить на мягкой поверхности

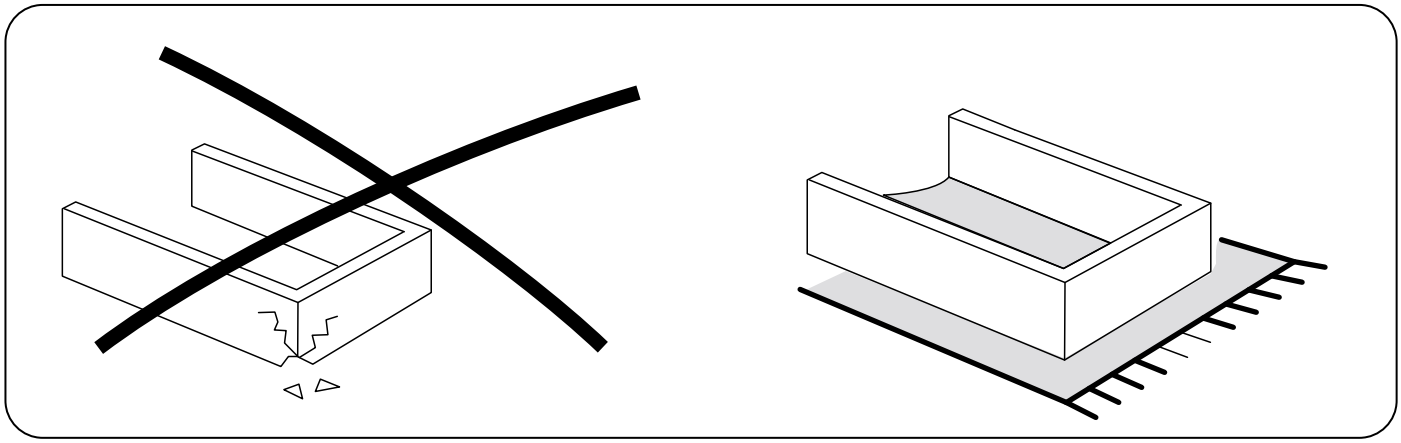

Не знаешь как собрать? Позвони!

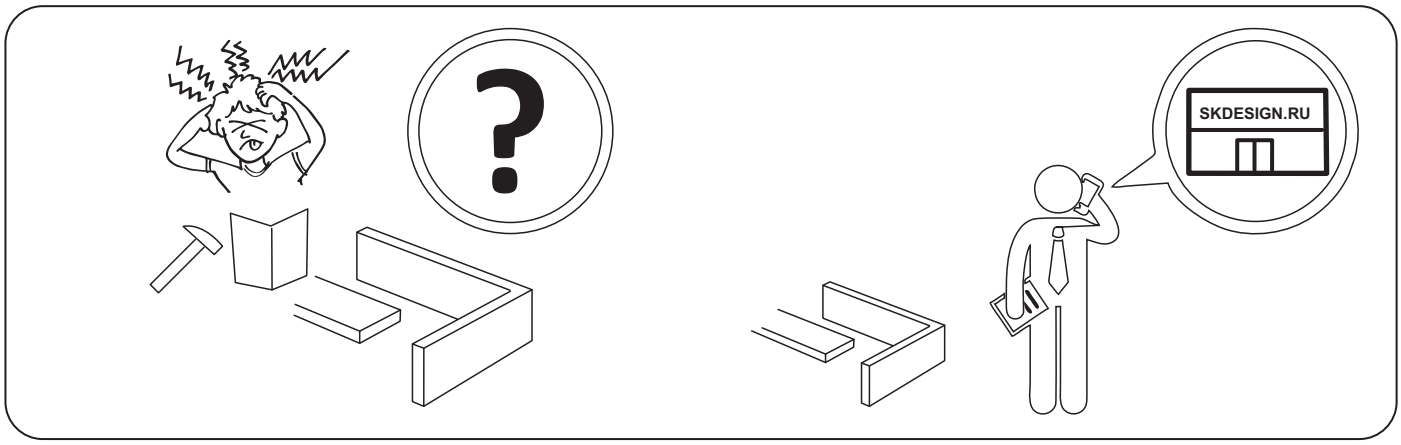

Важно !!!

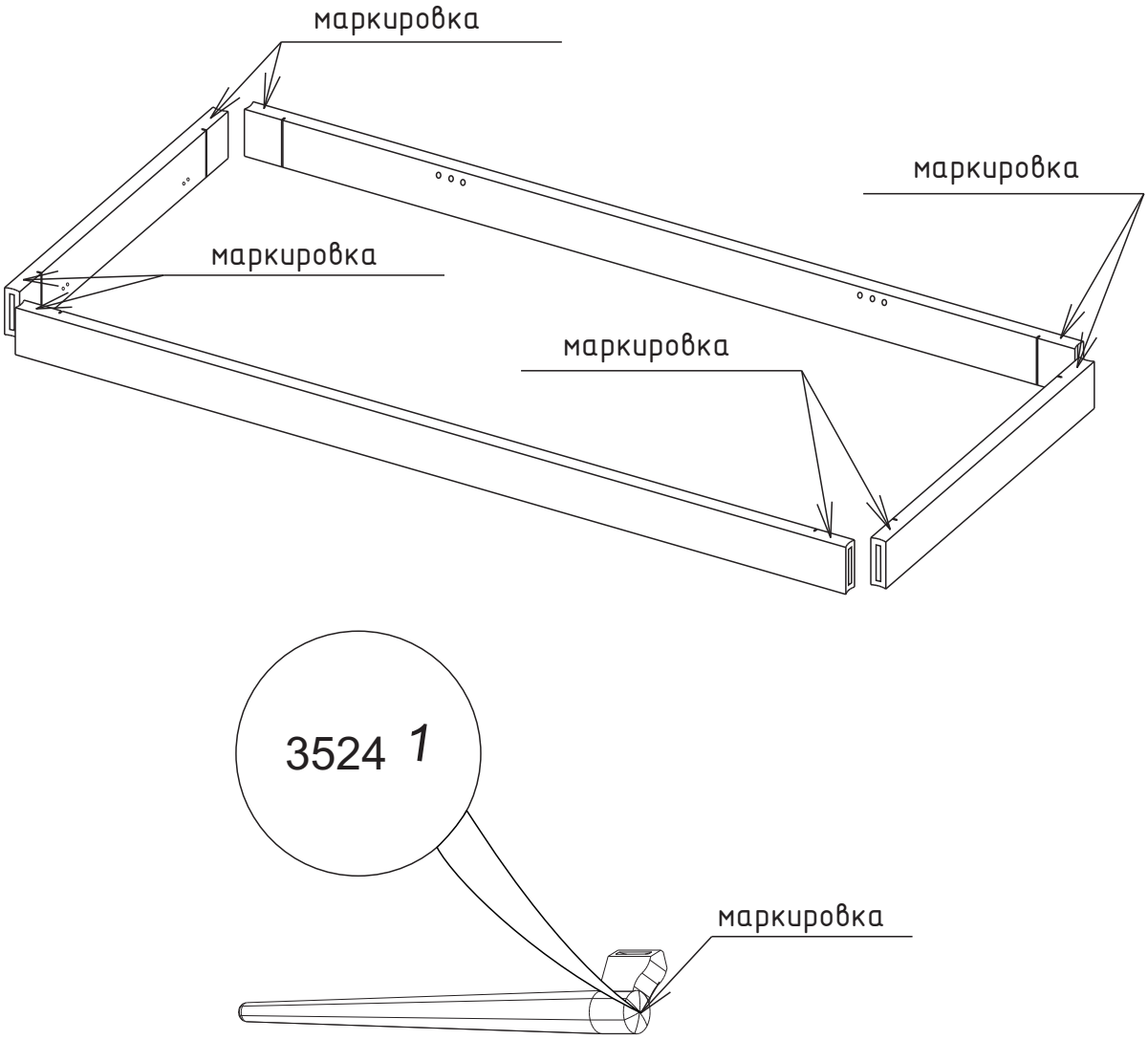

1. Все входящие в комплект детали промаркированы (выдавлены цифры, например, 3524 1).
Первые 3 или 4 цифры – производственный номер.

2. Цифра после производственного номера – номер узла от 1 до 4.

3. Детали необходимо собирать так, чтобы все одинаковые номера узлов на разных деталях были рядом друг с другом.

Порядок сборки

1

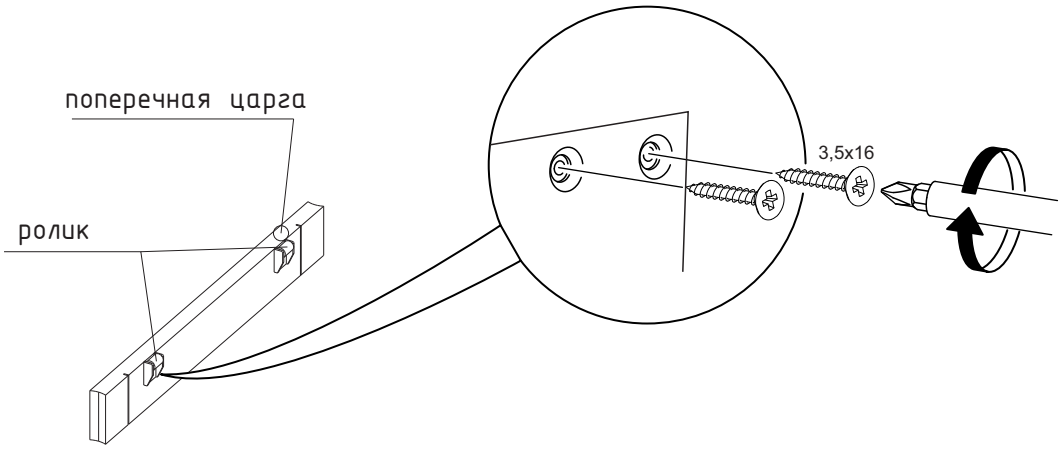

2

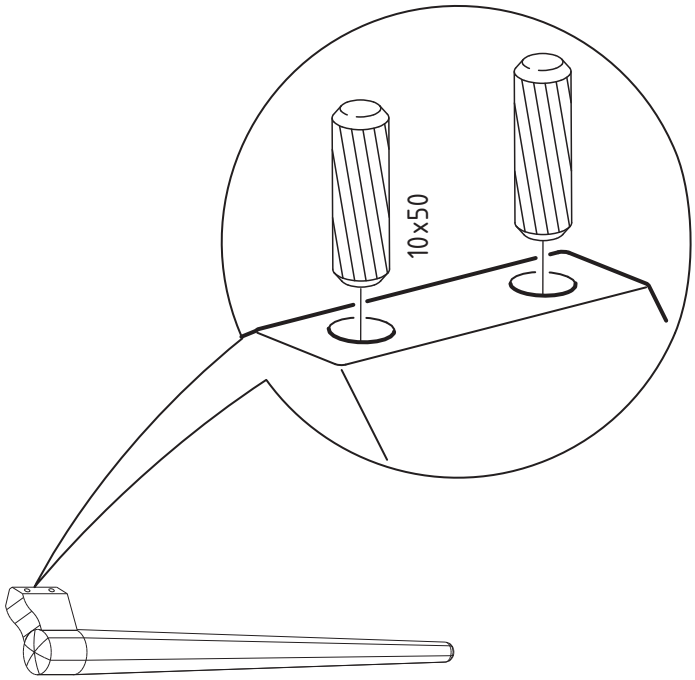

1. Закрепить саморезами 3.5x16 ролики на поперечных царгах.

2. Вставить шканты 10x50 в опоры.

3

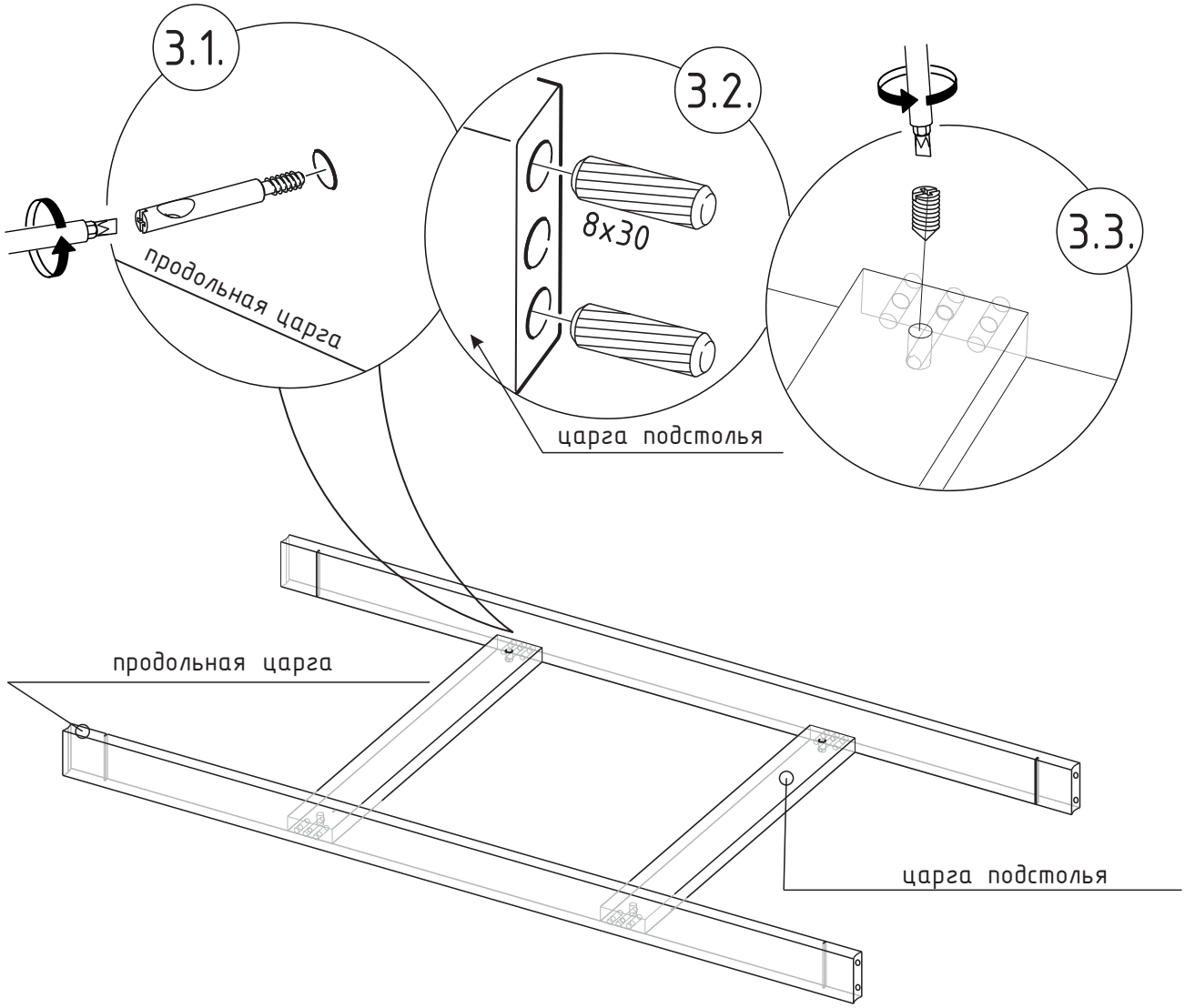

3.1. Вставить шканты 8x30 в отверстия на продольной царге.

3.2. Вкрутить шток стяжки конической в футорку на продольной царге.

3.3. Вставить стяжку коническую D10 в царгу подстолья.

3.4. Собрать конструкцию, оставив зазор около 15 мм между деталями.

Не собирайте детали плотно. Не затягивайте винт стяжки конической до конца. Иначе далее будет невозможно присоединить опоры.

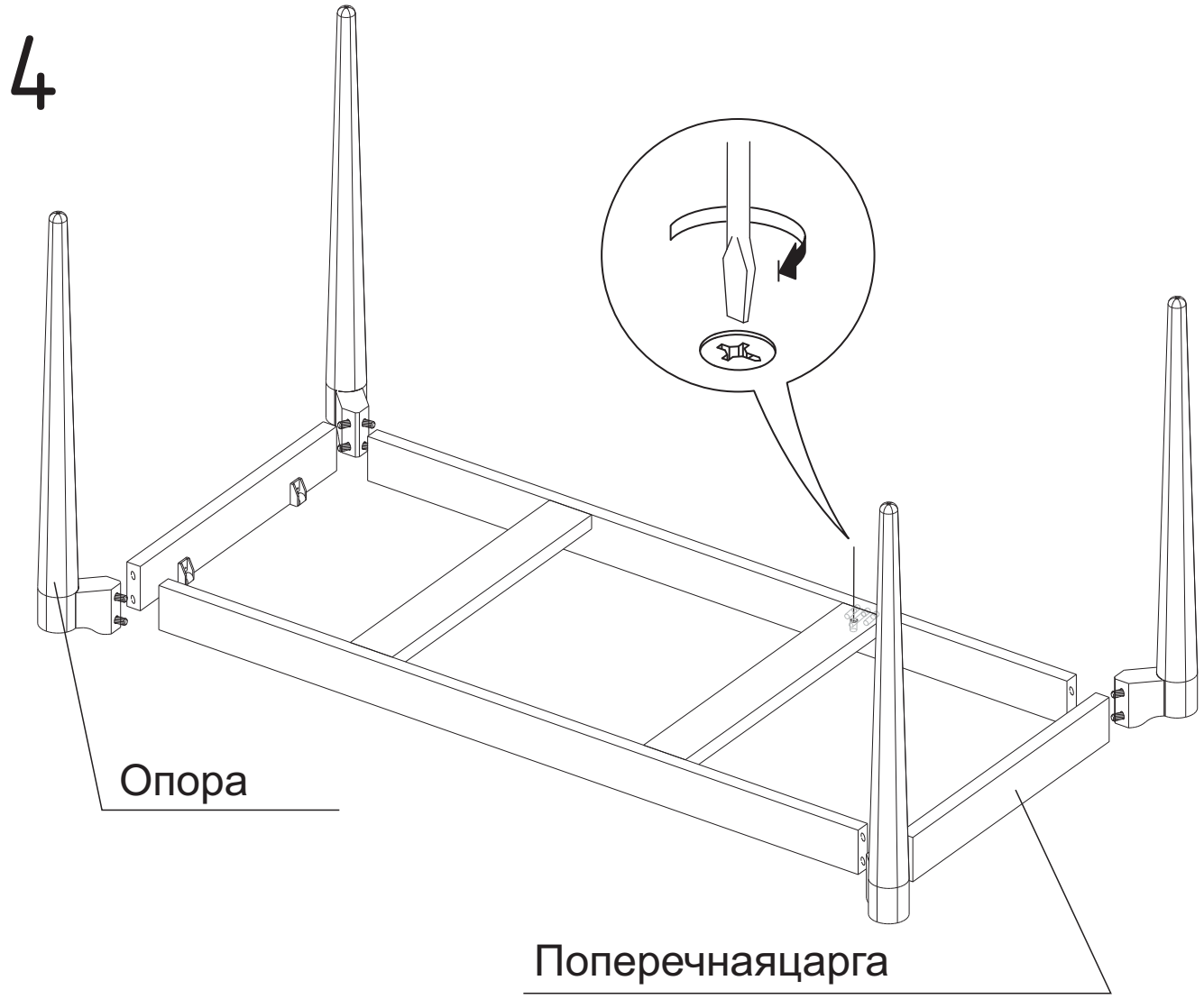

4.1. Оставив небольшой зазор между деталями, соединить опоры и поперечнуюцаргу.

4.2. Без лишних усилий присоединить текущую сборку (опоры и поперечную царгу) к сборке полученной на этапе 3.

4.3. Повторите операцию для другой стороны.

4.4. Зафиксируйте "Шток стяжки конической" винтом стяжки конической".

5

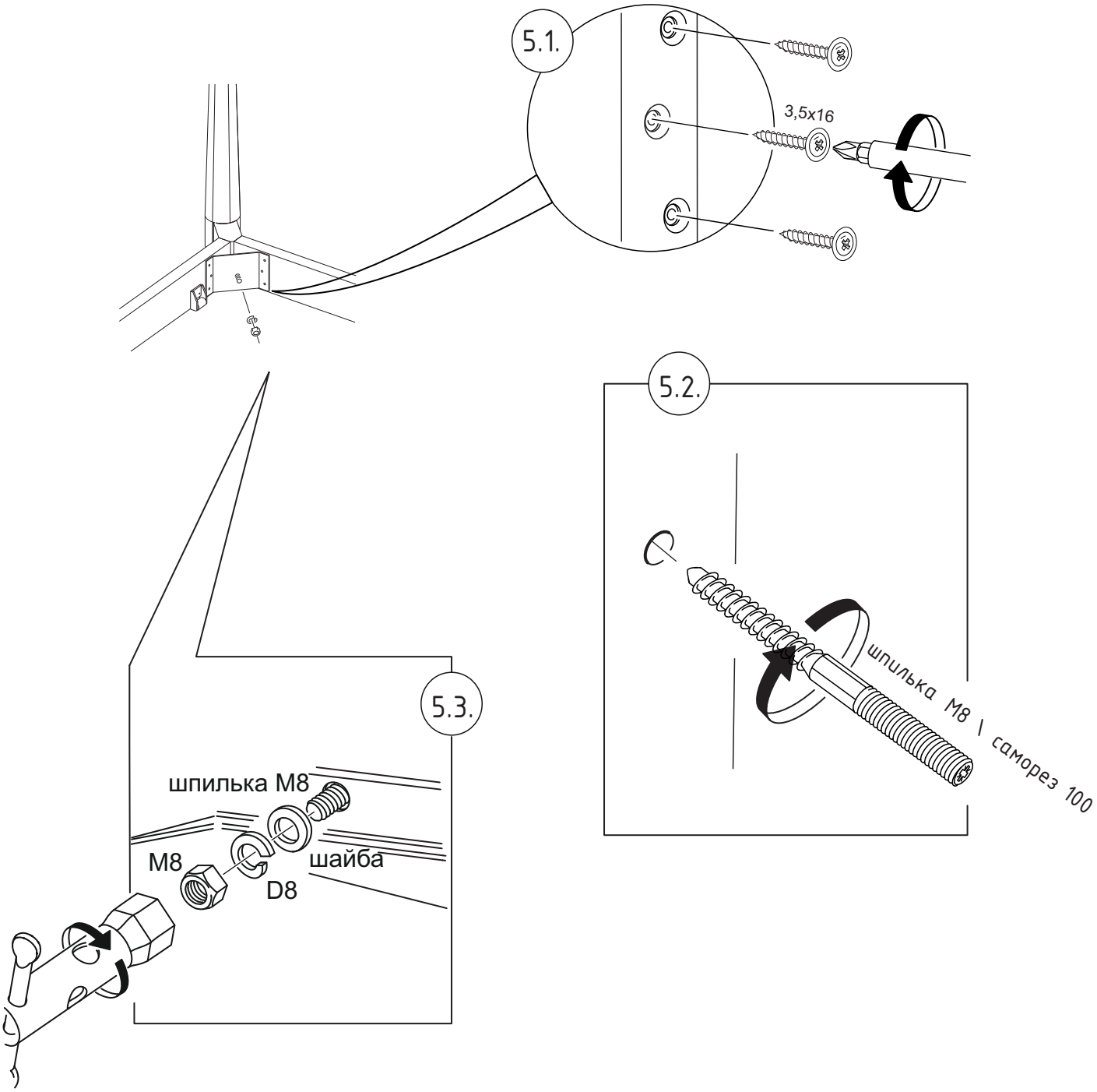

5.1. Зафиксировать «Уголок для крепления опоры» саморезами 3,5x16.

5.2. Вкрутить шпильки в опоры.

5.3. Притянуть опору гайкой M8.

6

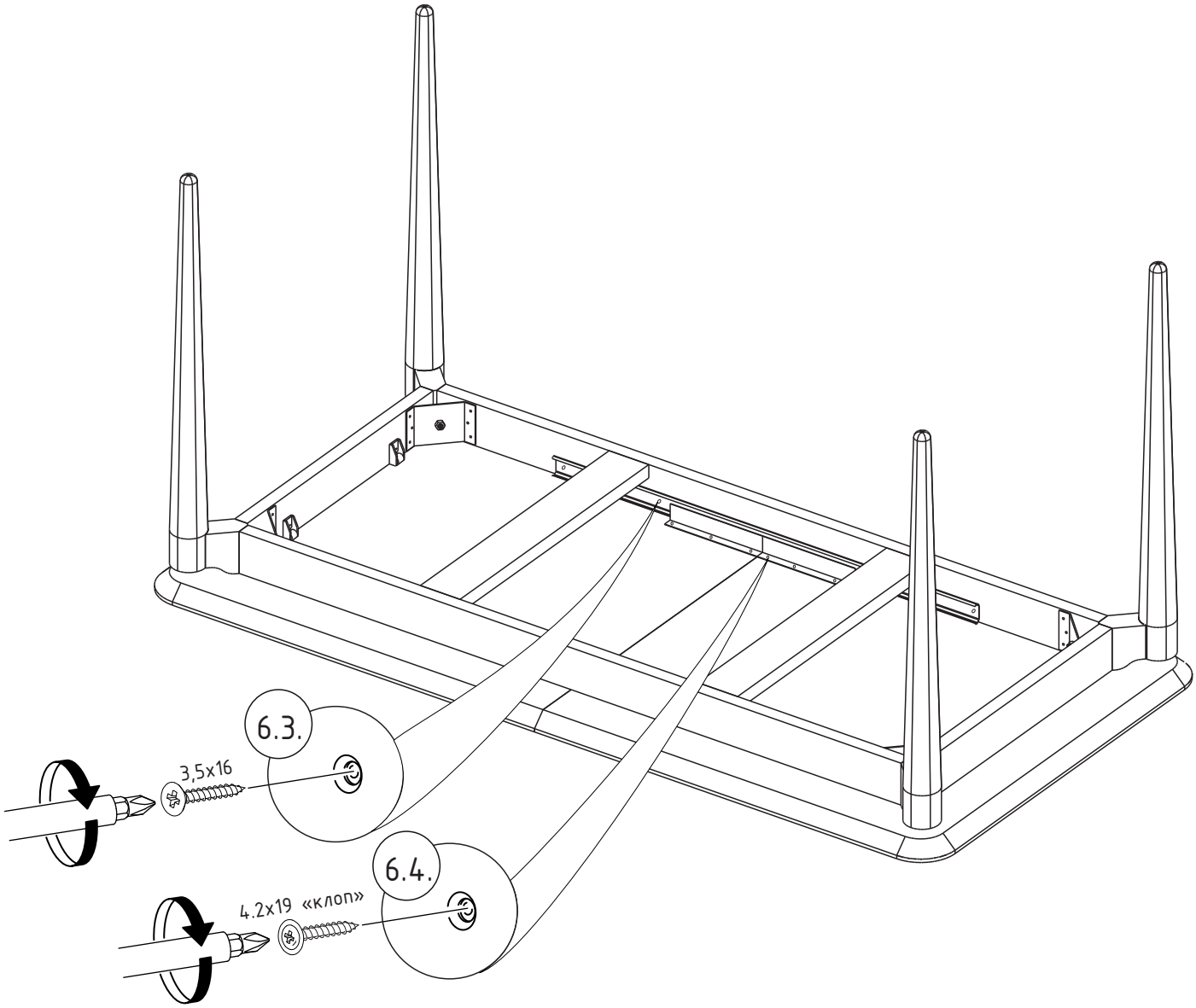

6.1. Положить столешницы на ровнуюне твердую(например, на ковёр. покрывало и т.п.) поверхность.

6.2. Разместистить на столешницах ранее собраннуюсборку.

6.3. Саморезами 3,5x16 прикрепить раздвижной механизм к продольным царгам.

6.4. Саморезами 4,2x19 «клоп» прикрепить раздвижной механизм к столешнице.